MÓDULO

CONFERENTE DE CARGAS E VISTORIADOR DE CONTÊINERES

AULA 04

▶RECAPITULANDO:

FALAMOS NA AULA PASSADA SOBRE O MANUSEIO DE PRODUTOS PERIGOSOS, SOBRE A CLASSIFICAÇÃO DESSES PRODUTOS E SOBRE OS SÍMBOLOS DE MANUSEIO E ARMAZENAMENTO DE MATERIAIS, E TAMBÉM OS RÓTULOS DE RISCO.

IMPORTANTE: SEMPRE QUE POSSÍVEL, REVISE O CONTEÚDO.

Agora, veremos sobre prevenção e combate a incêndio, tipos de caminhões, de carrocerias, equipamentos e acessórios para a movimentação de cargas e conferência de documentação de cargas.

A aula de hoje tem bastante conteúdo, portanto é importante que todos prestem bastante atenção e ***revise o conteúdo.***

Prevenção de incêndios

Prevenção de incêndios:

Em relação à segurança do trabalho, o Conferente tem **responsabilidade** de passar para os ajudantes a importância desse conhecimento para se evitar acidentes.

O FOGO:

Como nós sabemos, o fogo é uma reação química que produz calor e luz.

Três elementos se combinam para fazer o fogo:

- o **combustível**
- o **comburente**
- e a **fonte de calor**.

O FOGO:

Como nós sabemos, o fogo é uma reação química que produz calor e luz.

Três elementos se combinam para fazer o fogo:

- o **combustível**
- o **comburente**
- e a **fonte de calor**.

Quando **separados** não provocam nada, mas quando se **juntam**, resultam e fogo.

O FOGO: COMBUSTÍVEL, COMBURENTE E FONTE DE CALOR.

COMBUSTÍVEL:

O combustível é o elemento que **alimenta o fogo**.

Exemplos:

Madeira, o álcool, o papel, gasolina, querosene, entre outros.

O FOGO: COMBUSTÍVEL, COMBURENTE E FONTE DE CALOR.

COMBURENTE:

O comburente é o **oxigênio presente no ar**.

IMPORTANTE:

Não há fogo sem o oxigênio.

O FOGO: COMBUSTÍVEL, COMBURENTE E FONTE DE CALOR.

FONTE DE CALOR:

A fonte de calor pode ser **uma simples fagulha**, que provoca a liberação de vapores dos combustíveis.

Esses vapores em contato com o ar dão início à chama.

Por isso é tão importante **NÃO FUMAR** em locais de risco.

O incêndio

O incêndio:

Vamos ver agora como é que se inicia o fogo, qual é a origem do incêndio, para ficar mais fácil de prevenir acidentes.

É a **Transmissão de Calor** que provoca a reação química que dá início à chama.

O incêndio:

A transmissão é feita de três maneiras:

- **Condução**;
- **Convecção**
- **Irradiação**.

O incêndio:

EXEMPLO DE CONDUÇÃO:

A panela é um bom exemplo de meio **condutor**.

Ela recebe o calor do bico de gás do fogão e aquece o alimento.

O incêndio:

EXEMPLO DE CONVECÇÃO:

Quando uma fritura, com óleo muito aquecido, de repente pega fogo no ar, está acontecendo uma transmissão de calor por **convecção**.

O incêndio:

EXEMPLO DE IRRADIAÇÃO:

Um incêndio espontâneo na mata, em época de seca, é um exemplo de transmissão por **irradiação** através do calor dos raios de sol.

Sabendo-se então que um incêndio pode começar de maneiras ou naturezas diferentes, é importante saber as diversas formas de preveni-lo e combatê-lo.

Vamos ver os tipos de incêndios.

Tipos de incêndios:

Existe uma classificação padronizada para os tipos de incêndio:

A **classe A** inclui incêndios com materiais sólidos e fibrosos, como papel, madeira e plástico.

É o tipo mais comum de incêndio. A chama é superficial ou profunda, atingindo todo o material.

Tipos de incêndios:

A **classe B** é dos incêndios provocados em substâncias líquidas e gasosas, como o álcool, a gasolina e óleos inflamáveis.

O fogo se mantém apenas na superfície do líquido ou do gás.

Tipos de incêndios:

Os incêndios da **classe C** são aqueles que acontecem em material elétrico energizado, como máquinas e motores.

IMPORTANTE: esse tipo de incêndio é importante que **NÃO SE JOGUE ÁGUA**, pois a origem é elétrica e você poderá agravar a situação.

Primeiramente, **se for possível e não correr riscos**, desligue o disjuntor, chame os bombeiros e fique em local seguro.

Tipos de incêndios:

Existe ainda a **classe D**, com materiais metálicos. Há ainda incêndios envolvendo substâncias radioativas, como o césio e o urânio.

- **É importante conhecer essas classes para saber as técnicas de prevenção e combate mais adequadas a cada tipo.**

Dicas para evitar incêndios

Dicas para evitar incêndios:

- Limpeza é uma das armas contra o fogo. Sujeira espalhada é ótimo combustível para as chamas.

- Os cigarros devem ser apagados antes de ir para o lixo.

- Jogar cigarro no chão também pode ser perigoso, pois não se sabe o que pode haver no piso.

- Fumar ou acender fósforos e isqueiros em lugares proibidos pode colocar a vida das pessoas em risco.

Dicas para evitar incêndios:

- Cuidado com ligações elétricas improvisadas. Não mexa em fios ou aparelhos elétricos sem a ajuda de um técnico.

- Na hora de limpar o ambiente, só utilize detergentes e produtos específicos para pisos e paredes. Álcool, querosene e outros produtos inflamáveis não são indicados para limpeza.

- Mantenha os equipamentos de combate a incêndio em lugares de fácil acesso.

Dicas para evitar incêndios:

- Existem vários tipos de extintores e cada um tem sua utilidade. Preste atenção nesse detalhe na hora de combater um foco de incêndio.

- Muito cuidado na hora de manusear produtos químicos e cargas perigosas. Qualquer descuido pode ser o estopim de uma tragédia.

Combatendo o fogo

Combatendo o fogo:

Para acabar com o fogo, é preciso interromper a combinação dos três elementos que formam a chama.

Alguém lembra os três elementos que falamos no início da aula?

- combustível
- comburente
- fonte de calor.

Combatendo o fogo:

Para acabar com o fogo, é preciso interromper a combinação dos três elementos que formam a chama, e **para isto existem três métodos:**

- **Isolamento;**
- **Resfriamento;**
- **Abafamento.**

Vamos detalhar cada um deles.

Combatendo o fogo:

- **Isolamento;**

É o primeiro método de extinção.

Nesse caso, você deve retirar do alcance das chamas o material combustível que ainda não queimou.

Combatendo o fogo:

- **Resfriamento;**

É feito com água e retira o calor do material, dificultando a propagação do incêndio.

Combatendo o fogo:

- **Abafamento;**

É feito com a aplicação de produtos como o gás carbônico, espuma ou líquidos vaporizantes.

Essas substâncias são utilizadas em incêndios de grandes proporções, pois em focos pequenos pode ser usado, por exemplo, um cobertor.

O abafamento reduz ou elimina o oxigênio que alimenta a chama, provocando o fim do incêndio.

O que fazer na hora do fogo?

O que fazer na hora do fogo?

Ás vezes, os acidentes com fogo tomam grandes proporções. Nessa hora é preciso ter calma e seguir as normas de segurança já estabelecidas e divulgadas.

O que fazer na hora do fogo?

- Dê o alarme ao menor sinal de incêndio (fumaça, cheiro ou barulho de fogo).

- Obedeça rigorosamente as orientações da empresa para situações de incêndio, da Brigada de Incêndios ou do Corpo de Bombeiros, se for o caso.

- Alerte as outras pessoas que estejam no local, de maneira calma, sem provocar pânico, afastando-as do foco com rapidez, sem correr.

- Aguarde o socorro sem se desesperar.

A MOVIMENTAÇÃO DAS CARGAS E DOCUMENTAÇÃO

Movimentação de Cargas:
O CAMINHÃO

O conferente precisa conhecer algumas características do caminhão que estão relacionadas ao seu trabalho, a começar pelas partes do caminhão.

Movimentação de Cargas:
O CAMINHÃO

O conferente precisa conhecer algumas características do caminhão que estão relacionadas ao seu trabalho, a começar pelas partes do caminhão. Isso é muito importante pois de forma geral, as cargas a serem conferidas chegam por caminhão.

Movimentação de Cargas:
O CAMINHÃO

As partes do caminhão que o conferente precisa conhecer são:

- A cabina (ou cabine);
- O chassi;
- A carroceria.

Movimentação de Cargas:
O CAMINHÃO

- A cabina (ou cabine);

A cabina (ou cabine) é o compartimento do caminhão onde se localizam os instrumentos de controle, como a direção, os pedais e os relógios indicadores de condições de funcionamento. É deste local que o motorista dirige o veículo.

Movimentação de Cargas:
O CAMINHÃO

- O chassi;

O chassi é uma estrutura de metal na qual são fixados os conjuntos mecânicos necessários à movimentação do caminhão.

Movimentação de Cargas:
O CAMINHÃO

- A carroceria;

A carroceria é uma estrutura metálica ou de madeira, colocada sobre os chassis, destinada ao transporte de carga.

Movimentação de Cargas:
O CAMINHÃO

- **Agora, veremos os tipos de caminhão.**

É importante vocês saberem cada tipo de caminhão. Imaginem uma situação em que é solicitado que sejam conferidas as cargas de um “Toco” e o conferente não sabe para qual caminhão deve ir?

Movimentação de Cargas:
O CAMINHÃO

- **Agora, veremos os tipos de caminhão.**

É importante vocês saberem cada tipo de caminhão. Imaginem uma situação em que é solicitado que sejam conferidas as cargas de um “Toco” e o conferente não sabe para qual caminhão deve ir?

Classificação dos caminhões quanto ao **tipo de chassi**

Classificação dos caminhões quanto ao **tipo de chassi:**

Os caminhões são classificados quanto ao tipo de chassi em: **toco**, **truck**, **Romeu e Julieta**, **carreta** e **treminhão**.

Classificação dos caminhões quanto ao **tipo de chassi:**

TOCO:

Este nome é dado ao caminhão que possui apenas um eixo traseiro, com rodagem simples, isto é, dois pneus por eixo, ou de rodagem dupla, ou seja, quatro pneus por eixo.

Classificação dos caminhões quanto ao **tipo de chassi:**

TRUCK:

É o nome dado ao caminhão que possui dois eixos traseiros, sendo um deles o de tração motriz, e rodagem dupla. O eixo de tração motriz é aquele que recebe a força do motor e a transmite as rodas.

Classificação dos caminhões quanto ao **tipo de chassi:**

ROMEU E JULIETA:

É o caminhão que puxa uma segunda carroceria por meio de um engate. O número de eixos varia.

Classificação dos caminhões quanto ao **tipo de chassi:**

CARRETA:

É o veículo formado por um cavalo mecânico que puxa um semi-reboque. O cavalo mecânico é a parte da frente, onde ficam o motor e a cabina. O semi-reboque se movimenta articulado e apoiado no cavalo mecânico. É o caminhão mais comum nas rodovias.

Classificação dos caminhões quanto ao **tipo de chassi:**

TREMINHÃO:

São dois reboques puxados por um mesmo cavalo. O treminhão pode ter até 32 metros de comprimento e transportar até 50 toneladas de carga útil. É utilizado, principalmente, para transporte de cana.

	Número de eixos		Carga útil
Tipo de Carreta	Cavalo mecânico	Carreta	
	2	1	10t
	2	2	20t
	2	3	25t
	3	2	25t
	3	3	35t

Classificação dos caminhões quanto ao **tipo de chassi:**

TREMINHÃO:

São dois reboques puxados por um mesmo cavalo. O treminhão pode ter até 32 metros de comprimento e transportar até 50 toneladas de carga útil. É utilizado, principalmente, para transporte de cana.

Tipos de carrocerias

Tipos de carrocerias:

A carroceria pode ser:

aberta ou **fechada.**

Tipos de carrocerias:

Carroceria aberta:

Utilizada para o transporte de:

- carga seca em geral;
- produtos embalados;
- produtos a granel.

Tipos de carrocerias:

Carroceria aberta:

Entre os veículos com carroceria aberta encontram-se os modelos com a carroceria aberta **tradicional**, a **caçamba basculante**, a **carroceria para transporte de veículos** ou **cegonha**, a **carroceria graneleira** e outras.

Vamos ver nas imagens a seguir.

Tipos de carrocerias:

Carroceria aberta:

Entre os veículos com carroceria aberta encontram-se os modelos com a carroceria aberta **tradicional**, a **caçamba basculante**, a **carroceria para transporte de veículos** ou **cegonha**, a **carroceria graneleira** e outras.

Vamos ver nas imagens a seguir.

Tipos de carrocerias:

1)tradicional; **2)**caçamba basculante; **3)**carroceria para transporte de veículos ou cegonha; **4)**carroceria graneleira.

(1)

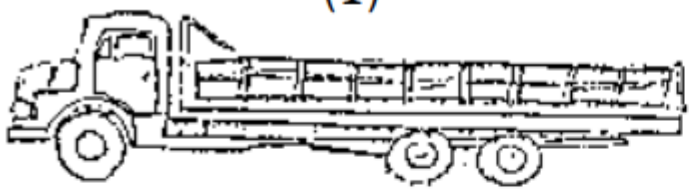

(2)

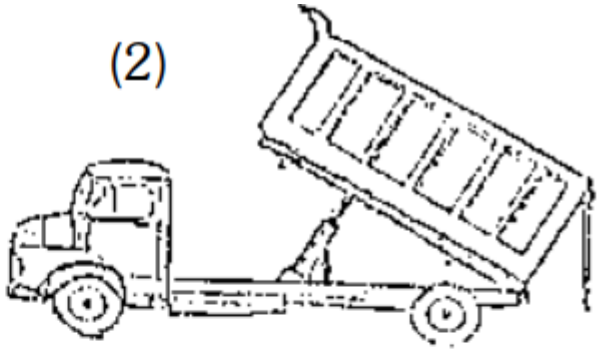

(3)

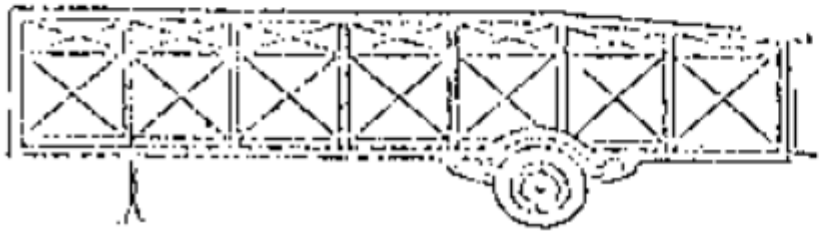

(4)

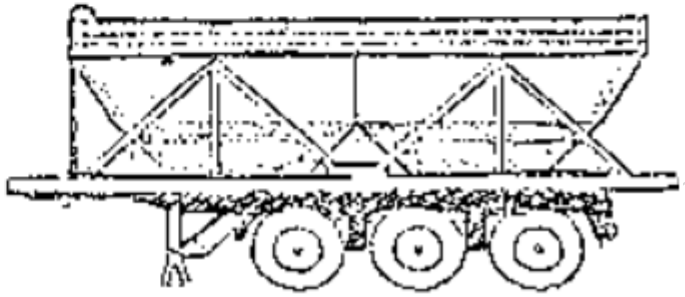

Tipos de carrocerias:

Carroceria fechada:

É aquela conhecida como baú (ou furgão). Existem vários modelos de carrocerias fechadas. **Seguem alguns deles:**

Tipos de carrocerias:

Carroceria fechada:

Carroceria fechada comum, usada para o transporte de cargas diversas, como: móveis, eletrodomésticos, etc. Pode ser rebaixada para comportar maior volume de cargas, sendo chamada de barriguda.

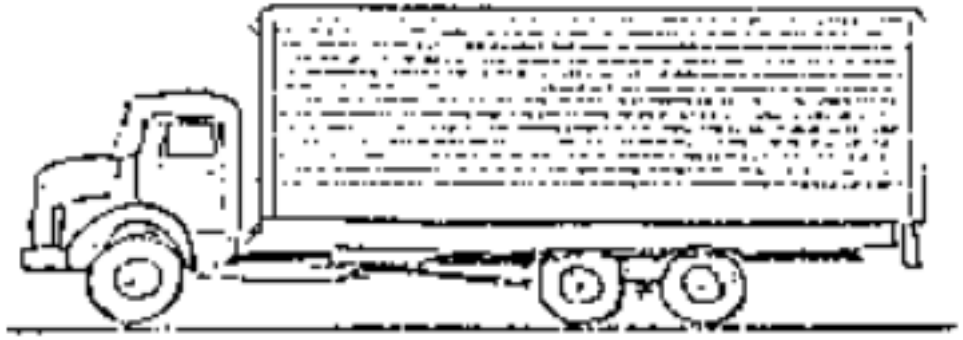

Tipos de carrocerias:

Carroceria fechada:

Carroceria frigorificada, destinada ao transporte de cargas perecíveis (que se estragam com facilidade), a exemplo de carnes, laticínios, etc.

Tipos de carrocerias:

Carroceria fechada:

Carroceria-tanque para transporte de gás e de líquidos a granel (produtos perigosos ou não).

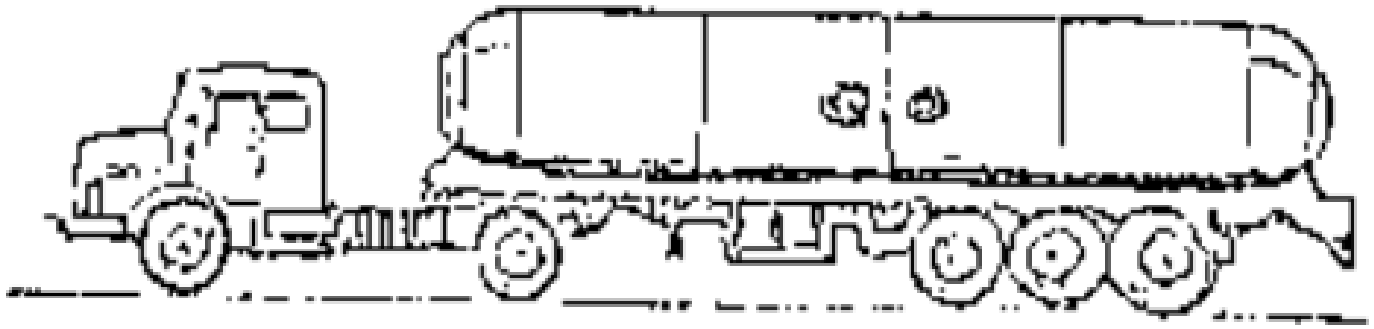

Tipos de carrocerias:

São encontrados ainda caminhões especiais, **que não têm propriamente uma carroceria**, e os produtos são depositados praticamente sobre o chassi ou sobre estrados, por exemplo:

Tipos de carrocerias:

- caminhões para transporte de máquinas e equipamentos de grande porte;
- caminhão para transporte de contêiner;
- caminhão para transporte de madeira;
- caminhão com betoneira.

Equipamentos e acessórios
de movimentação de cargas

Equipamentos e acessórios de movimentação de cargas

As cargas se apresentam de diversas formas, em vários tamanhos e pesos. Muitas vezes para carregar e descarregar o veículo, os profissionais devem contar com **equipamentos que auxiliem nessa atividade.**

Equipamentos e acessórios de movimentação de cargas

QUANTO AO ACONDICIONAMENTO	
O QUE É	**PARA QUE SERVE**
Pallet ou Estrado 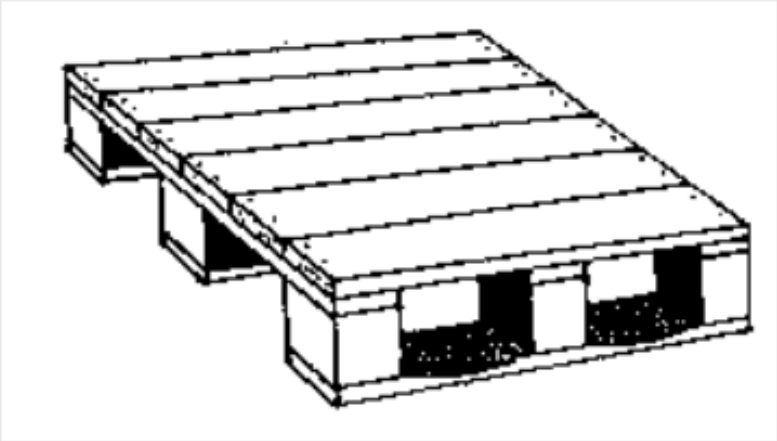 Tablados de madeira	Acondicionar materiais diversos, facilitando sua movimentação no armazém e nas operações de carregamento, descarregamento e transbordo, mediante o emprego de empilhadeiras e carrinhos hidráulicos. Acompanha ou não as outras formas de acondicionamento.

Equipamentos e acessórios de movimentação de cargas

Contêiner

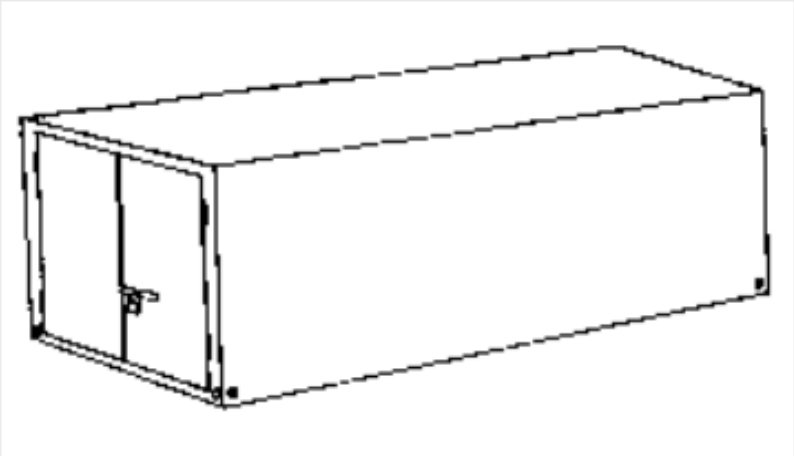

Caixa de metal com portas, de tamanhos variados, mas padronizados.

Acondicionar volumes diversos.
Facilitar e agilizar o carregamento / descarregamento, uma vez que pode ser transportado sobre a carroceria ou em encaixado diretamente no chassi do veículo.
Muito utilizados em operações intermodais (aquelas que envolvem outras modalidades de transporte, como trem, navio, etc.).
É considerado o meio de acondicionamento mais seguro.

Equipamentos e acessórios de movimentação de cargas

Gaiola

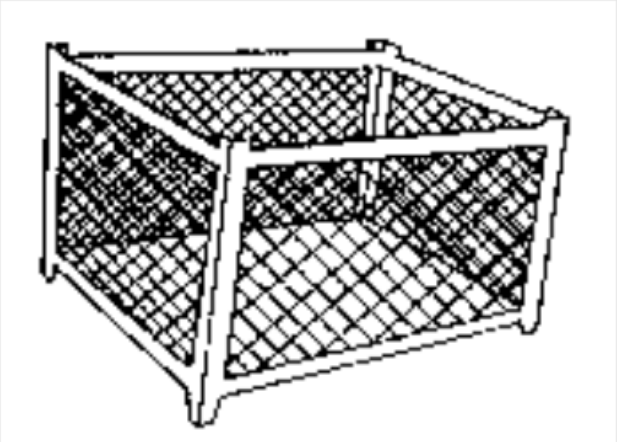

Estrutura de metal fechada com tela, semelhante a uma caixa, com encaixe para empilhamento.

Acondicionar os volumes pequenos.
Facilitar a movimentação da carga, uma vez que pode ser transportada por carrinho hidráulico ou empilhadeira.

Equipamentos e acessórios de movimentação de cargas

Caçamba

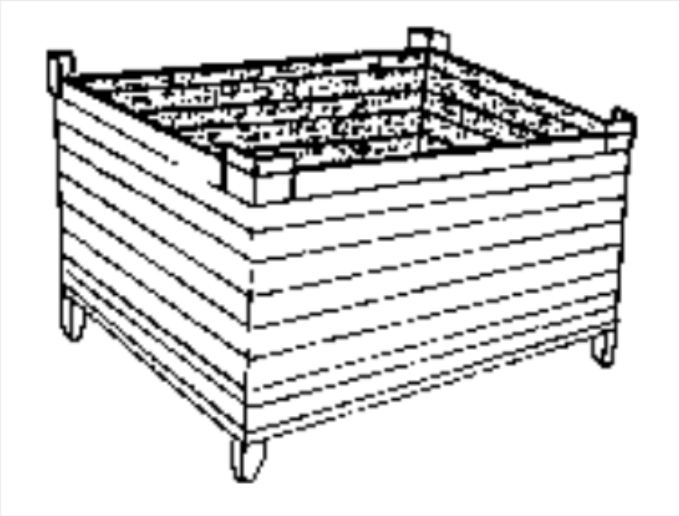

Armação de metal, semelhante à gaiola, fechada com chapas de metal ondulado.

Acondicionar volumes pequenos (peças) e também produtos a granel.

Equipamentos e acessórios de movimentação de cargas

Rack

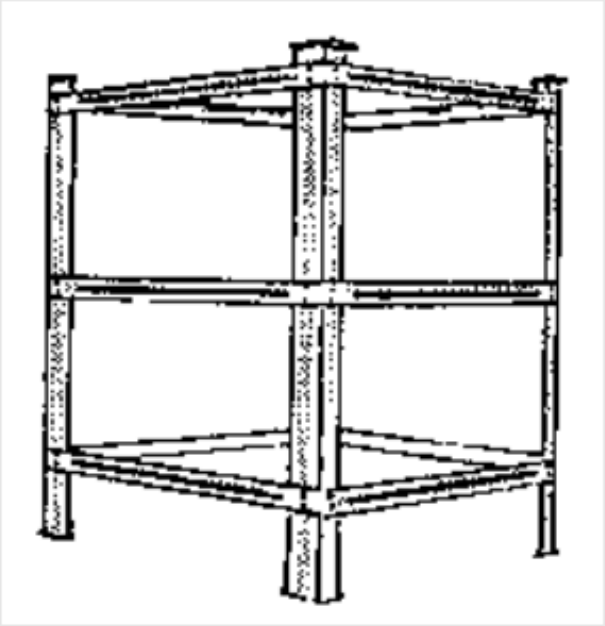

Módulo de metal galvanizado, desmontável.

Acondicionar materiais, armazenando-os verticalmente.

Equipamentos e acessórios de movimentação de cargas

O QUE É	PARA QUE SERVE
Carrinho Hidráulico Alavanca de acionamento hidráulico, com capacidade para transportar até 2000 kg.	Levantar e transportar cargas sobre pallets ou estrados.

Equipamentos e acessórios de movimentação de cargas

Carrinho de Mão Simples Carrinho de empurrar/puxar, com capacidade para transportar até 300 kg.	Transportar fardos, caixas e volumes diversos

Equipamentos e acessórios de movimentação de cargas

Carro Plataforma

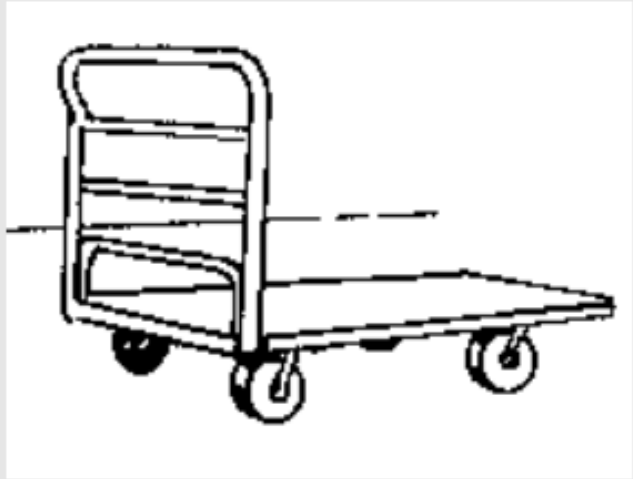

Estrutura em plataforma, com quatro rodas, com capacidade para transportar até 800 kg.

Transportar volumes em geral.

Equipamentos e acessórios de movimentação de cargas

Empilhadeira

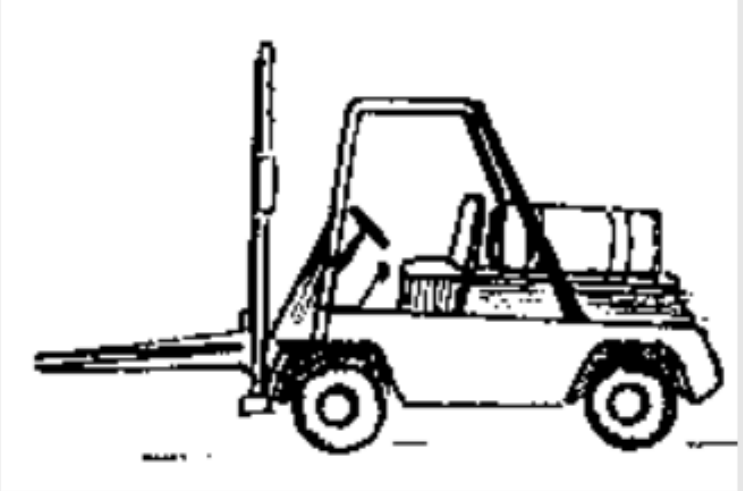

Veículo motorizado, de vários tipos, com capacidades diversas, operado por profissional habilitado. Desloca até 2,5 toneladas.

Transportar, empilhar e arrumar volumes em geral.

Equipamentos e acessórios de movimentação de cargas

Carrinho para tambor

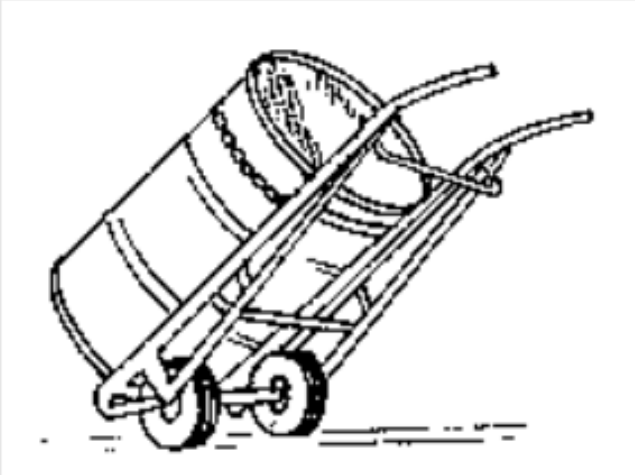

Carrinho equipado com trava de segurança, específico para transportar tambores.

Transportar tambores de forma segura.

Equipamentos e acessórios de movimentação de cargas

Carrinho Tartaruga

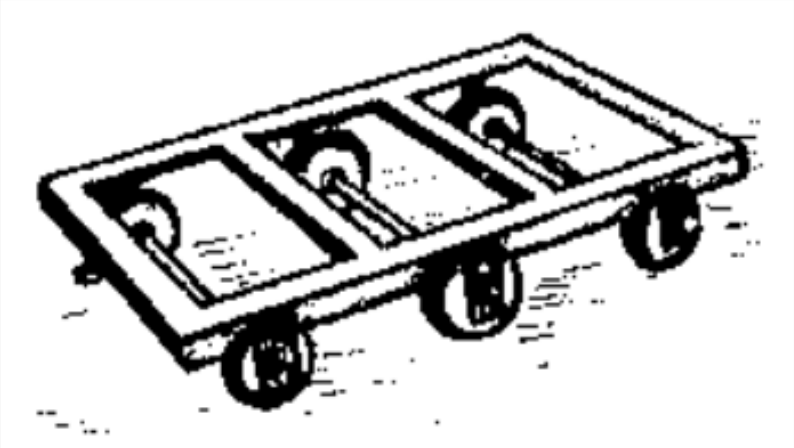

Carrinho aberto, com capacidade para transportar até 1.200 kg.

Transportar mercadorias volumosas e pesadas ou embaladas em rolos, como tapetes, bobinas de papel, etc.

Equipamentos e acessórios de movimentação de cargas

Alavanca com roda

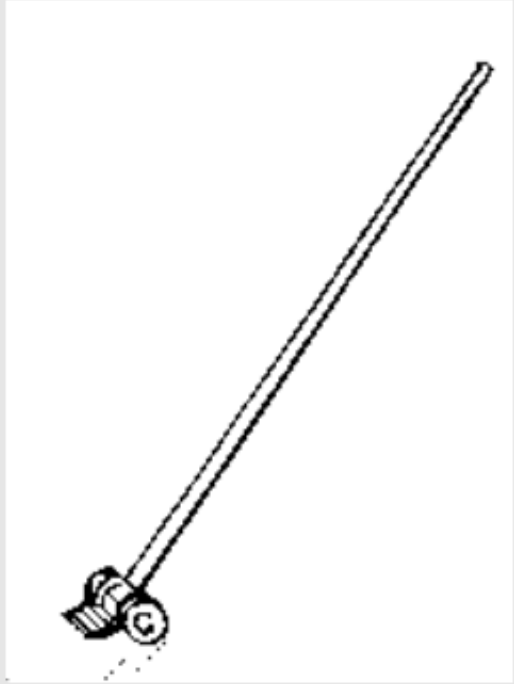

Cabo de ferro acoplado a duas rodas.

Levantar cargas pesadas.
Realizar pequenos transportes.
Realizar pequenas manobras com cargas volumosas e pesadas.

CONFERINDO A
DOCUMENTAÇÃO DAS CARGAS

CONFERINDO A
DOCUMENTAÇÃO DAS CARGAS

Todo o trabalho de conferência de cargas está baseado na **documentação que acompanha os caminhões.**

CONFERINDO A DOCUMENTAÇÃO DAS CARGAS

Junto com as mercadorias sempre chega algum tipo de documento. **É uma obrigação prevista por lei.**

Os documentos permitem que a empresa controle a carga que está sendo transportada e servem para a fiscalização do governo.

CONFERINDO A **DOCUMENTAÇÃO DAS CARGAS**

É através da documentação que as secretarias estaduais e o ministério da fazenda cobram impostos.

Vamos conhecer mais um pouco sobre a documentação necessária para o transporte da carga:

CONFERINDO A **DOCUMENTAÇÃO DAS CARGAS**

É através da documentação que as secretarias estaduais e o ministério da fazenda cobram impostos.

Vamos conhecer mais um pouco sobre a documentação necessária para o transporte da carga:

Nota Fiscal:

É o documento mais utilizado no transporte de carga.

A nota fiscal traz:

- detalhes do tipo de mercadoria;
- informações sobre a empresa que vendeu o produto;
- informações sobre a empresa que comprou o produto;
- informações sobre a empresa que vai transportar as mercadorias.

Nota Fiscal:

São dois os tipos de Nota Fiscal:

1) **Nota de Venda ao Consumidor;**
2) **Nota Fiscal Completa.**

Nota Fiscal:

1) **Nota de Venda ao Consumidor:**

É emitida quando a mercadoria adquirida é retirada na loja, pelo próprio consumidor.

Nesse tipo de nota, informações como nome e endereço do comprador, código da mercadoria, quantidade, descrição do produto, preço unitário e preço total **só devem ser preenchidas quando o consumidor exigir.**

Nota Fiscal:

Essa nota é emitida em duas vias.

- A primeira acompanha a mercadoria.
- A segunda fica presa ao bloco do vendedor.

Existem também os tíquetes de caixa que são emitidos por máquinas registradoras e têm valor fiscal.

Nota Fiscal:

2) Nota Fiscal Completa:

Essas notas devem ser emitidas no mínimo em **três vias** e devem conter impresso no alto da página o número da via e o seu destino.

Nota Fiscal:

- A primeira via, que acompanha o produto, fica com o destinatário.
- A segunda via é destinada à empresa transportadora, para eventual conferência em postos fiscais.
- A terceira via também acompanha a mercadoria e serve como comprovante da transação comercial junto à Receita Federal.

Nota Fiscal:

Na Nota Fiscal Completa deve haver também um campo constando o número de ordem da nota, que indica quantas Notas Fiscais já foram emitidas pela empresa.

As informações básicas desta Nota Fiscal são as seguintes:

Nota Fiscal:

- Razão social, endereço completo, CNPJ e inscrição estadual do emitente, impressos no alto da Nota.
- Natureza da operação, que indica se a Nota Fiscal se refere a uma venda de produtos, prestação de serviços ou transporte de mercadorias entre matriz e filiais de uma mesma empresa.
- Nome e endereço do destinatário, indicando a pessoa ou empresa que comprou o produto ou serviço.

Nota Fiscal:

- Na próxima aula, falaremos mais um pouco sobre as documentações na conferência de cargas.

- **Da próxima aula em diante falaremos exclusivamente sobre vistoria de contêiner até o final desse módulo.**

Obrigado e até a próxima aula!